TRASMAN
PENEDÈS, S. L.

MANUAL DE MONTAJE
NOTICE DE MONTAGE
ASSEMBLY MANUAL
MANUALE PER IL MONTAGGIO
MONTAGEANLEITUNG
MANUAL DE MONTAGEM
INSTRUKCJE MONTAŻOWE

1152 BO1

01 - 6/16

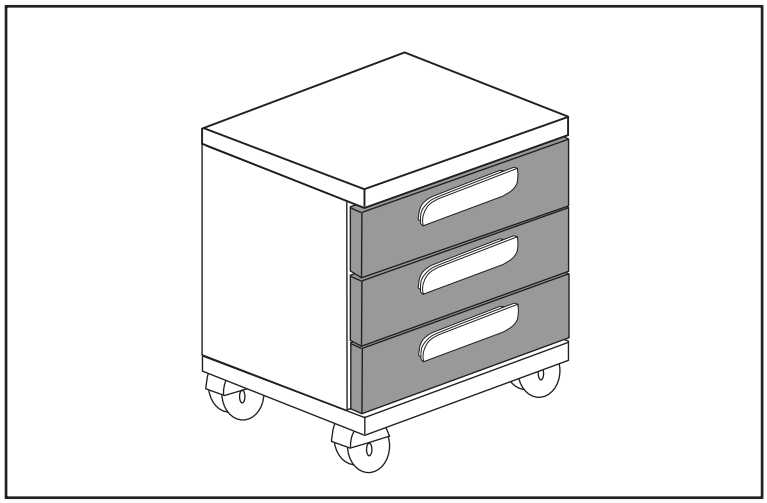

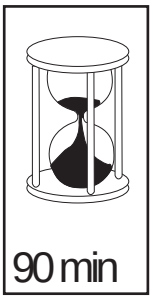

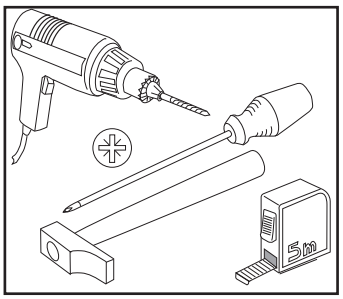

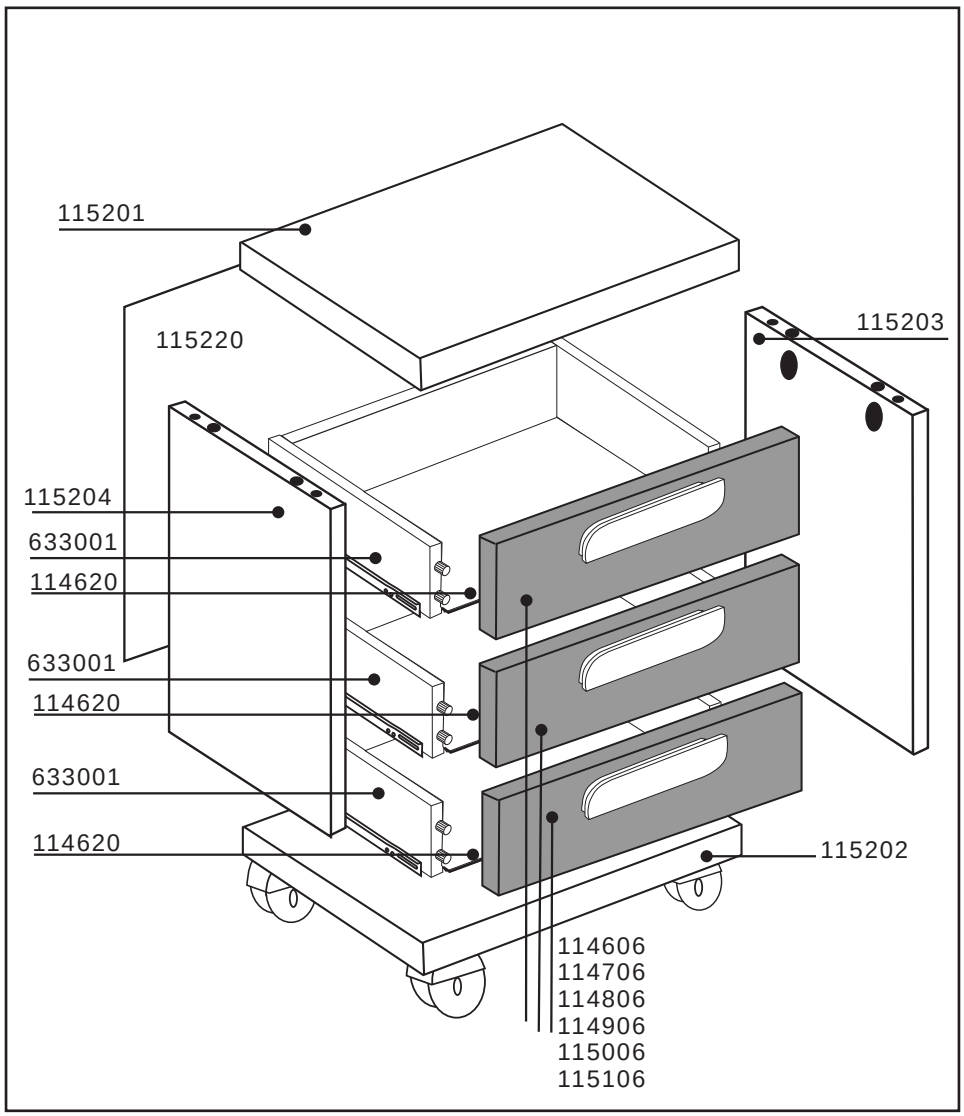

ANTES DE EMPEZAR CONSULTE LOS CONSEJOS PARA EL MONTAJE.

AVANT DE COMMENCER CONSULTEZ LES INSTRUCTIONS DE MONTAGE.

BEFORE STARTING REFER TO THE ASSEMBLY ADVICE.

PRIMA DI INIZIARE LEGGERE I CONIGLI PER IL MONTAGGIO.

VOR DEM BEGINN EMPFIEHLT ES SICH AUFMERKSAM DIE HINWEISE ZUR MONTAGE ZU LESEN.

ANTES DE COMEÇAR CONSULTE OS CONSELHOS PARA A MONTAGEM .

ZANIM PRZYSTAPIMY DO MONTAŻU , PROSIMY ZAPOZNAĆ SIĘ Z NASTĘPUJACYMI WSKAZÓWKAMI.

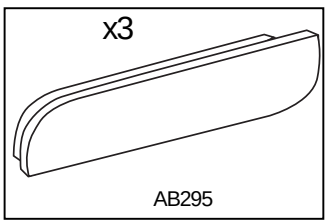

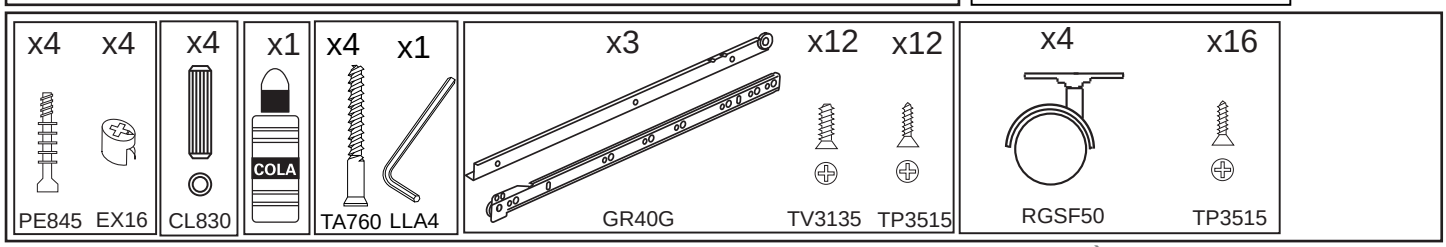

ESPAÑOL

CONSEJOS PARA EL MONTAJE:
1-ESTUDIE ATENTAMENTE EL MANUAL DE MONTAJE.
2-LOCALICE LAS PIEZAS QUE CONSTITUYEN SU MUEBLE.
3-REUNA Y CONTROLE LOS HERRAJES SUMINISTRADOS.
4-EQUIPESE CON LAS HERRAMIENTAS NECESARIAS.
5-PREPARE UNA ZONA DE MONTAJE.

CONSEJOS PARA EL MANTENIMIENTO:
1-QUITAR EL POLVO CUIDADOSAMENTE.
2-HUMEDECER UN PAÑO SUAVE Y LIMPIO CON AGUA LIGERAMENTE ENJABONADA.

NO FUERCE NUNCA EN LAS UNIONES APRIETE LOS TORNILLOS DESPUES DE CIERTO TIEMPO DE UTILIZACION. CONSERVE SU MANUAL DE MONTAJE.SI FALTARA UNA PIEZA SERIA LA MANERA MAS FACIL DE COMUNICARLO A LA TIENDA.

NO USE NUNCA PRODUCTOS ABRASIVOS TALES COMO: LANA DE ACERO , LIJAS,DISOLVENTES,ETC. NO MOJAR NI SOMETER A GRANDES HUMEDADES AL MUEBLE.

FRANCAIS

INSTRUCTIONS DE MONTAGE:
1-LISEZ ATTENTIVEMENT LA NOTICE DE MONTAGE.
2-REPEREZ LES PIECES QUI COMPOSENT VOTRE MEUBLE.
3-REGROUPEZ ET VERIFIEZ LES FERRURES FOURNIES.
4-DOTEZ-VOUS DES OUTILS NECESSAIRES.
5-PREPAREZ UN ESPACE DE MONTAGE.

CONSEILS D'ENTRETIEN:
1-ENLEVEZ SOIGNEUSEMENT LA POUSSIERE.
2-HUMIDIFIEZ UN CHIFFON DOUX ET PROPRE AVEC DE L'EAU LEGEREMENT SAVONNEUSE.

NE FORCEZ JAMAIS LES RACCORDS. RESSERREZ LES VIS APRES UN CERTAIN TEMPS D'UTILISATION. CONSERVEZ LA NOTICE DE MONTAGE.EN CAS DE PIECE MANQUANTE , CE SERA LE MEILLEUR MOYEN D'EN INFORMER LE MAGASIN.

N'UTILISEZ JAMAIS DES PRODUITS ABRASIFS COMME DE LA LAINE D'ACIER, DU PAPIER DE VERRE, DES SOLVANTS, ETC. NE MOUILLEZ PAS LE MEUBLE ET EVITEZ TOUTE ESPOSITION A UNE HUMIDITE IMPORTANTE.

DEUTSCH

HINWEISE ZUR MONTAGE:
1- LESEN SIE AUFMERKSAM DIE MONTAGEANLEITUNG DURCH.
2- LOKALISIEREN SIE DIE ZUM MÖBEL GEHÖRENDEN TEILE.
3- KONTROLLIEREN SIE DIE MITGELIEFERTEN WERKZEUGE.
4- RÜSTEN SIE SICH MIT DEN ZUSÄTZLICH BENÖTIGTEN WERKZEUGEN AUS.
5- BEREITEN SIE EINEN PLATZ FÜR DIE MONTAGE VOR.

HINWEISE ZUR PFLEGE:
1- ENTFERNEN SIE UMSICHTIG DEN ANGESAMMELTEN STAUB.
2- VERWENDEN SIE EIN WEICHES UND SAUBERES TUCH UND SCHWACHE SEIFENLAUGE.

FORCIEREN SIE NIEMALS DIE VERBINDUNGEN. ZIEHEN SIE DIE SCHRAUBEN NACH EINER BESTIMMTEN NUTZUNGSZEIT NACH. BEWAHREN SIE DIE MONTAGEANLEITUNG AUF. SOLLTE EIN TEIL FEHLEN IST SIE VON GROSSER WICHTIGKEIT BEI DER NACHBESTELLUNG IM LADEN.

VERWENDEN SIE NIEMALS SCHEUERNDE PRODUKTE WIE STAHLWOLLE, SCHMIRGELPAPIER, LÖSUNGSMITTEL UND DERGL. WASSER UND HOHE FEUCHTIGKEIT SIND SCHÄDLICH FÜR DAS MÖBEL

ITALIANO

CONSIGLI PER IL MONTAGGIO:
1- STUDIARE ATTENTAMENTE IL MANUALE DI MONTAGGIO.
2- INDIVIDUARE LE PARTI CHE COSTITUISCONO IL MOBILE.
3- RACCOGLIERE E CONTROLLARE GLI ATTREZZI IN DOTAZIONE.
4- PROCURARSI GLI ATTREZZI NECESSARI.
5- PREPARARE UNA ZONA PER IL MONTAGGIO.

CONSIGLI PER LA MANUTENZIONE:
1- SPOLVERARE ACCURATAMENTE.
2- INUMIDIRE UN PANNO MORBIDO E PULITO CON ACQUA E POCO DETERGENTE.

NON FORZARE MAI LE GIUNTURE. STRINGERE NUOVAMENTE LE VITI DOPO UN CERTO PERIODO D'USO. CONSERVARE IL MANUALE DI MONTAGGIO: SE MANCASSE UN PEZZO SAREBBE COSÍ PIÙ FACILE COMUNICARLO AL RIVENDITORE.

NON USARE MAI PRODOTTI ABRASIVI COME: SPUGNE ABRASIVE, CARTA VETRATA, SOLVENTI, ECC. NON BAGNARE NE' SOTTOPORRE IL MOBILE A FORTE UMIDITÀ.

POTUGUES

CONSELHO PARA A MONTAGEM :
1 - ESTUDE ATENTAMENTE O MANUAL DE MONTAGEM.
2 - LOCALIZE AS PEÇAS QUE CONSTITUEM O SEU MÓVEL.
3 - REUNA E CONTROLE AS FERRAGENS FORNECIDAS.
4 - EQUIPE-SE COM AS FERRAMENTAS NECESSÁRIAS.
5 - PREPARE UMA ZONA DE MONTAGEM.

CONSELHOS PARA A MANUTENÇÃO :
1- RETIRAR A POEIRA COM CUIDADO.
2 - HUMEDECER UM PANO SUAVE E LIMPO COM ÁGUA LIGEIRAMENTE ENSABOADA.

NUNCA FORCE AS UNIÕES. APERTE OS PARAFUSOS DEPOIS DE DETERMINADO TEMPO DE UTILIZAÇÃO.. CONSERVE O SEU MANUAL DE MONTAGEM, SE FALTAR UMA PEÇA SERIA A MANEIRA MAIS FÁCIL DE A COMUNICAR À LOJA.

NUNCA USE PRODUTOS ABRASIVOS TAIS COMO : LÃ DE AÇO, LIXAS, DISSOLVENTS, ETC.. NÃO MOLAR NEM SUBMETER A GRANDES HUMIDADES, O MÓVEL.

POLSKU

WSKAZÓWKI ODNOSNIE MONTAZU:
1. PRZECZYTAC UWAZNIE NINIEJSZE ZALECENIA.
2. ZLOKALIZOWAC CZESCI SKLADOWE MEBLA.
3. ZEBRAC WSZYSTKIE ELEMENTY LACZACE.
4. ZAOPATRZYC SIE W NIEZBEDNE NARZEDZIA.
5. PRZYGOTOWAE ODPOWIEDNIE MIEJSCE NA MONTAZ.

WSKAZÓWKI ODNOSNIE KONSERWACJI:
1. ODKURZAC OSTROZNIE.
2. W TYM CELU ZWILZYC CZYSTA MIEKKA SZMATKE W SLABYM ROZTWORZE WODY Z MYDLEM.

NIE DOCISKAC NA SILE ELEMENTÓW LACZACYCH. DOKRECIC SRUBY PO UPLYWIE PEWNEGO CZASU. ZACHOWAC INSTRUKCJE MONTAZOWE; W RAZIE BRAKU JAKIEJS CZESCI, ULATWIA ONE KONTAKT ZE SPRZEDAWCA.

NIE NALEZY NIGDY UZYWAC SRODKÓW SZORUACYCH, TAKICH JAK WELNA STALOWA, PAPIER SCIERNY, ROZPUSZCZALNIKI ITP. NIE MOCZYC ANI NIE PODDAWAC MEBLA DZIALANIU DUZEJ WILGOTNOSCI.

ENGLISH

ASSEMBLY ADVICE:
1- STUDY THE ASSEMBLY MANUAL CAREFULLY.
2- LOCATE THE PARTS THAT COMPRISE YOUR FURNITURE ITEM.
3- ORGANISE AND CHECK THE FITTINGS SUPPLIED.
4- HAVE THE NECESSARY TOOLS TO HAND.
5- PREPARE AN ASSEMBLY AREA.

MAINTENANCE ADVICE:
1- REMOVE DUST CAREFULLY.
2- MOISTEN A SOFT, CLEAN CLOTH WITH SLIGHTLY SOAPY WATER.

DO NOT FORCE ANY OF THE JOINTS. TIGHTEN THE SCREWS AFTER HAVING USED THE FURNITURE FOR SOME TIME. KEEP YOUR ASSEMBLY MANUAL. IF ANY PART IS MISSING, IT WILL HELP YOU TO LET THE SHOP KNOW.

NEVER USE ABRASIVE PRODUCTS SUCH AS STEEL WOOL, SANDPAPER, ETC. DO NOT WET THE FURNITURE OR KEEP IT IN A VERY DAMP PLACE.

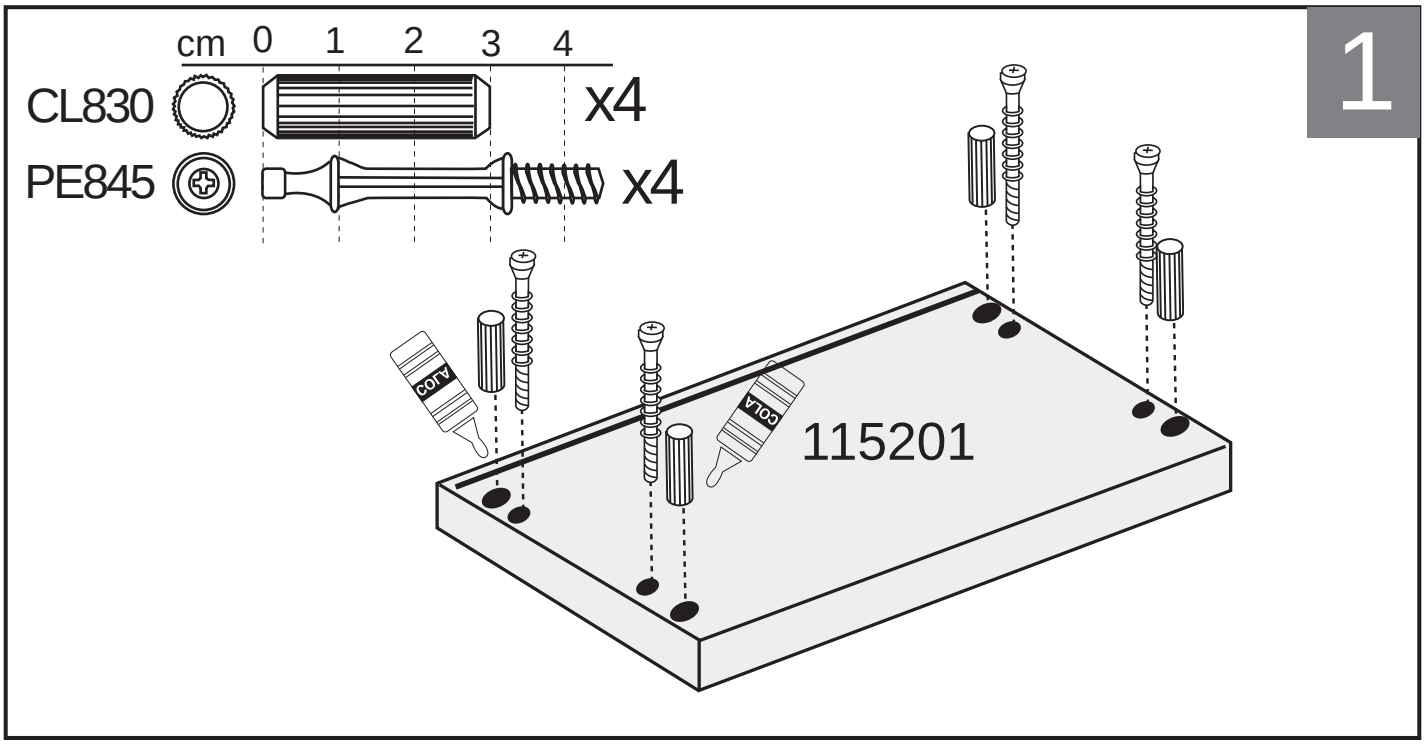
1
cm 0 1 2 3 4
CL830
x4
PE845
x4
ADD
COLA
115201

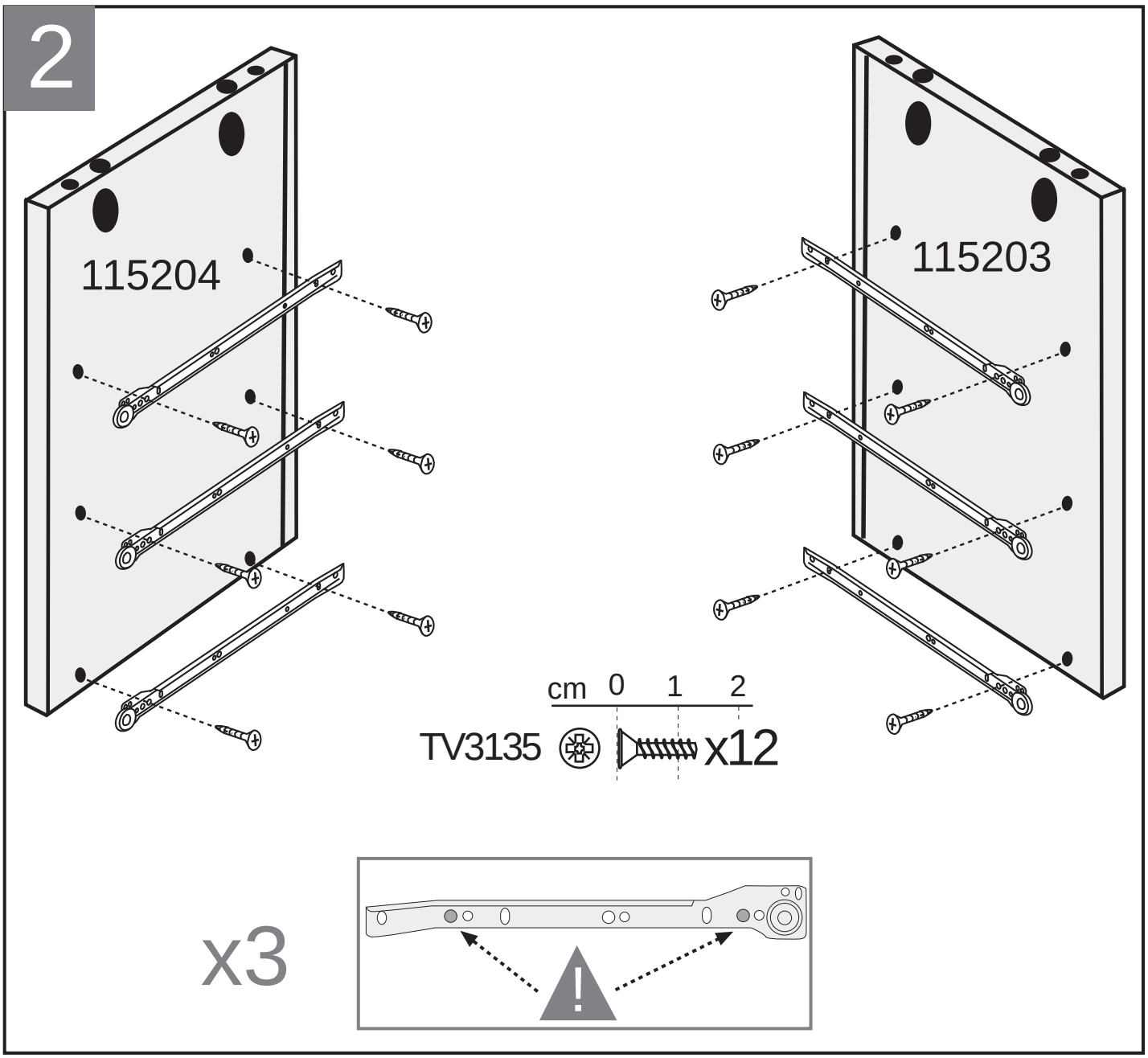
2
115204
115203
cm 0 1 2
TV3135
x12
x3
!

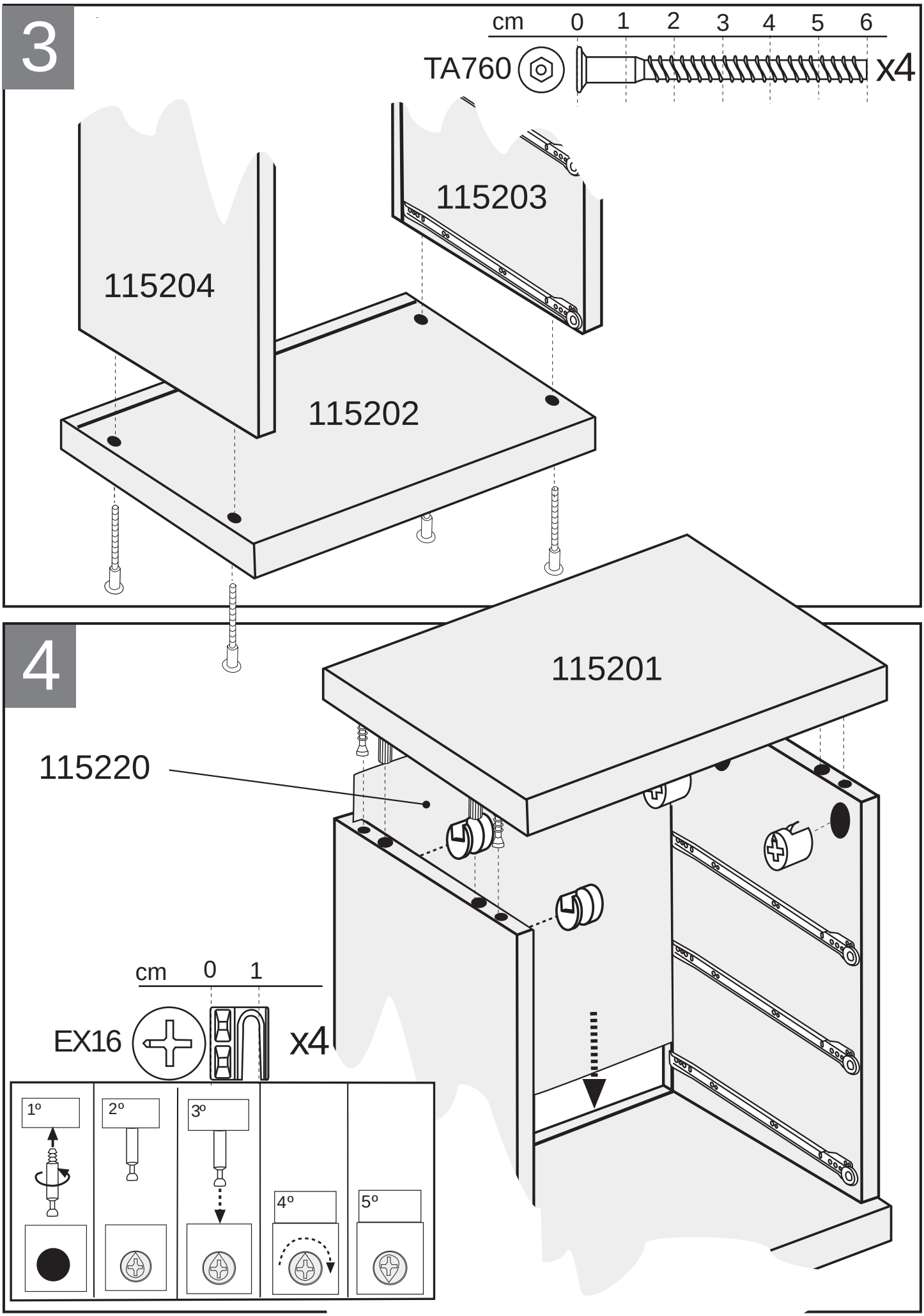
3
cm 0 1 2 3 4 5 6
TA760
x4
115203
115204
115202
4
115201
115220
cm 0 1
EX16
x4
1º
2º
3º
4º
5º

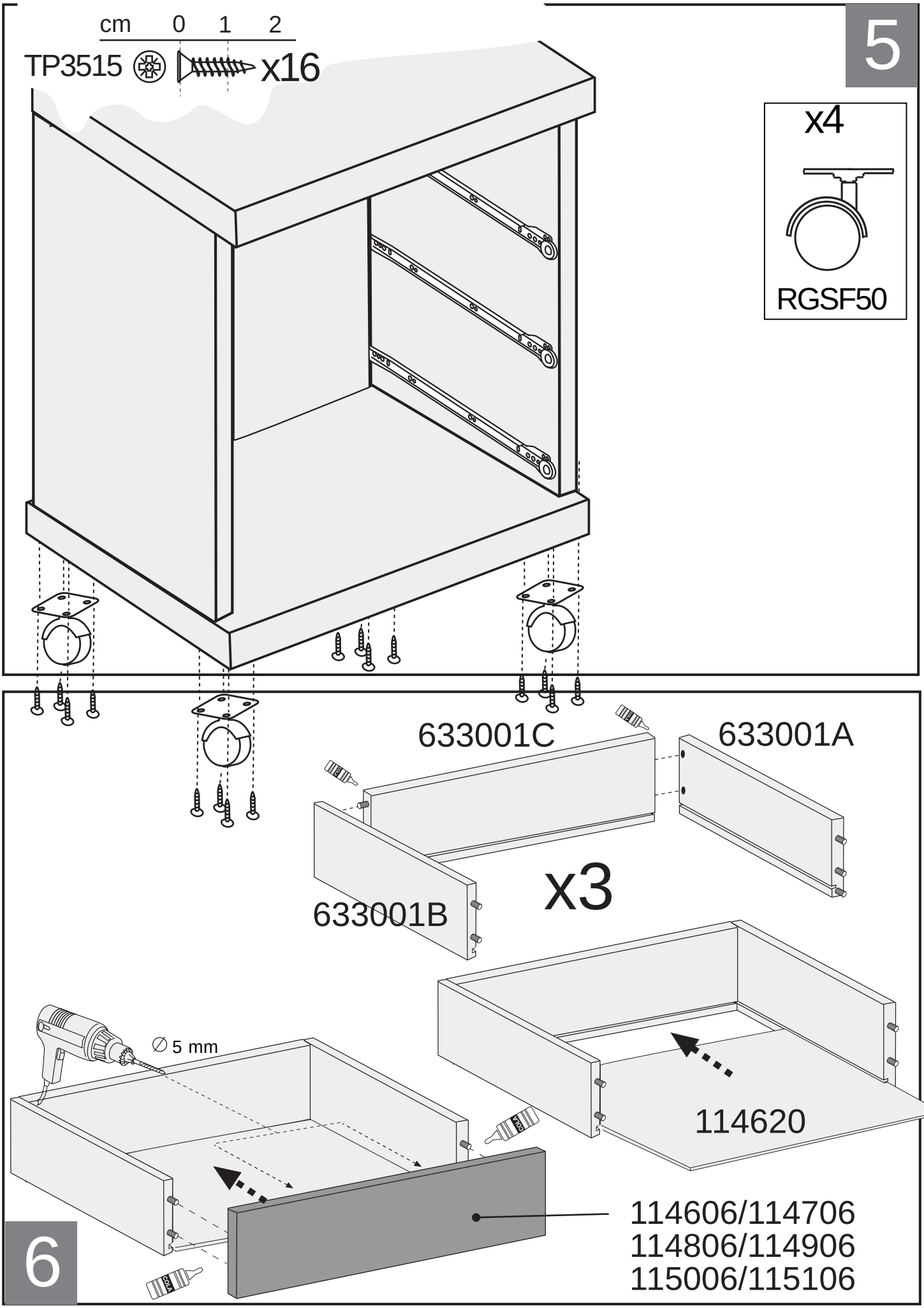
5
cm 0 1 2
TP3515 x16
x4
RGSF50
633001C
633001A
633001B
x3
∅ 5 mm
114620
114606/114706
114806/114906
115006/115106
6

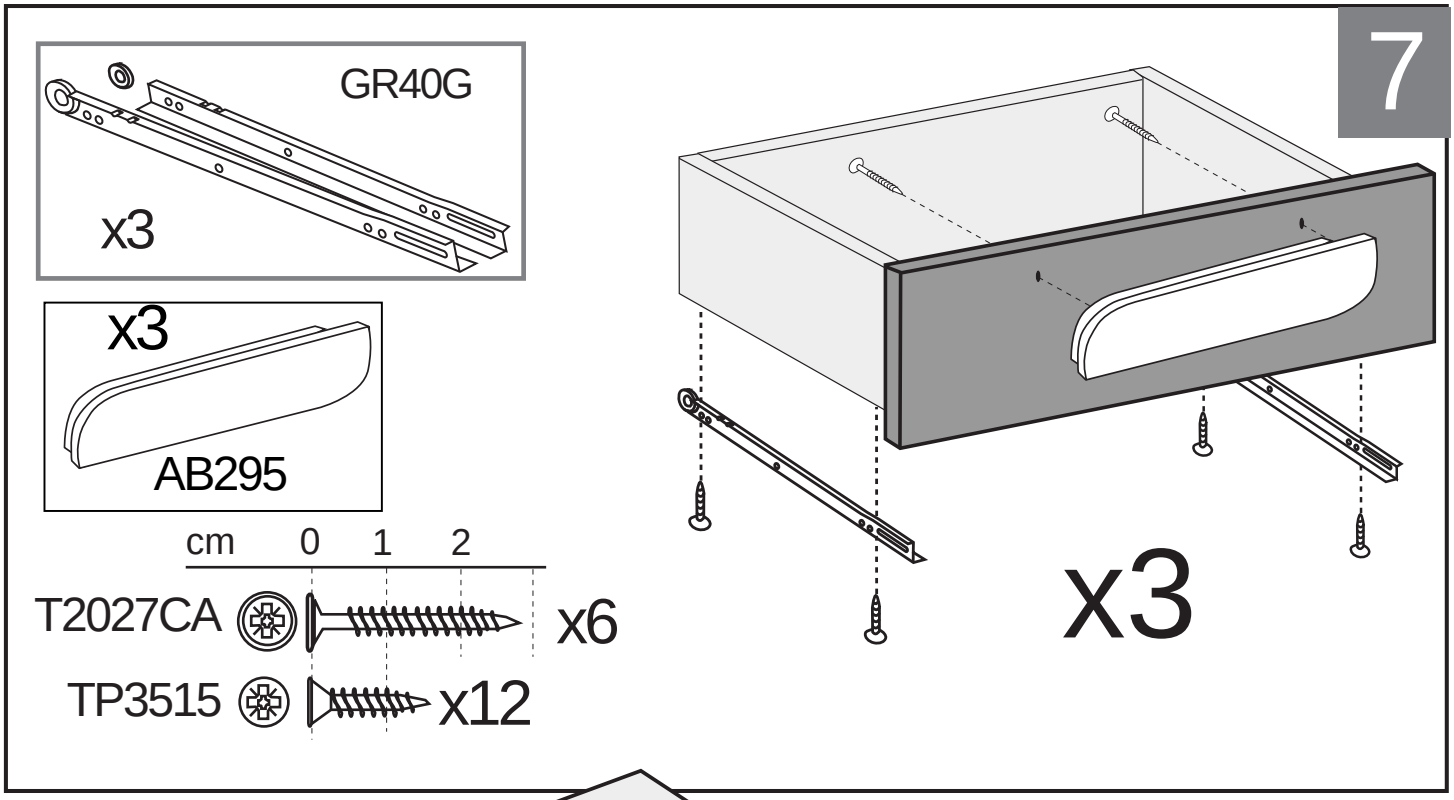
7
GR40G
x3
x3
AB295
cm 0 1 2
T2027CA
x6
TP3515
x12
x3

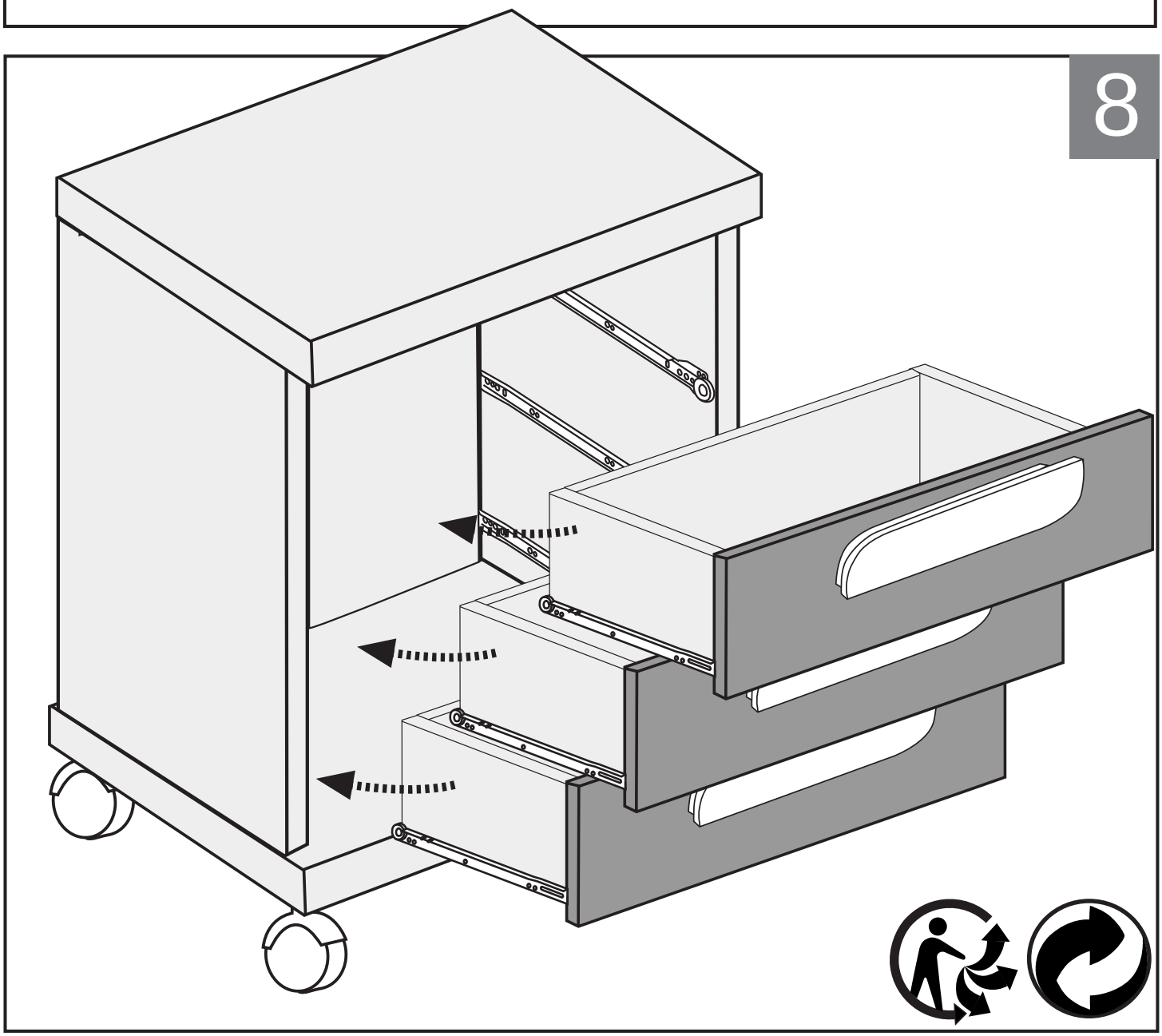
8

TRASMAN
PENEDÈS, S. L.

Ref. 1152A ◯ 1/2

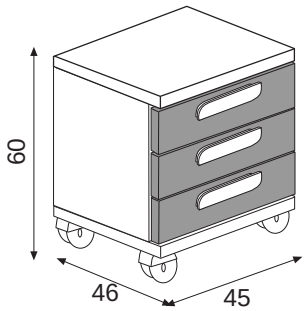

Ref. 1155B ⓧ 2/2

ATENCION, COMPUESTO DE 2CAJAS

Ref. 1146A ◯ 1/2

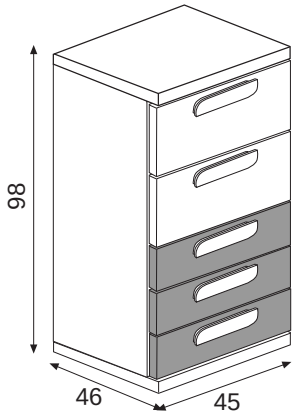

COLOR
GRAFITO

Ref. 1149B ⓧ 2/2

ATENCION, COMPUESTO DE 2 CAJAS

BO1

GRAPHITE
GRAPHITE

GRAFITO

Trasman Penedès S.L. / Pol. Ind. El Clot de Moja - C / Merlot, 15-23 - 08734 OLÈRDOLA (Barcelona)

8 4 2 8 7 2 1 0 6 6 4 9 5 >

Ref. 1149B

Ref. 1155B

Trasman Penedès S.L. / Pol. Ind. El Clot de Moja - C / Merlot, 15-23 - 08734 OLÈRDOLA (Barcelona)